VALVULA DE FLOTADOR DE ACERO INOXIDABLE

DESCRIPCION

Válvula flotadora de en acero inoxidable para gran variedad de aplicaciones, utilizado principalmente para el llenado de tanque manteniendo su nivel constante, posee sello en silicona o PTFE según el requerimiento de la aplicación.

Hecho en material de acero inoxidable de alta calidad, duradero, firme y anticorrosión, la esfera está sujeta por dos asientos de válvula en un estado "flotante". Se utiliza principalmente para cortar, distribuir y cambiar la dirección del flujo medio en la tubería, diseño de sellado de asiento de válvula. Función de electricidad estática ignífuga, alivio de presión automático y dispositivo de bloqueo. La válvula de bola flotante es adecuada para la industria química, petróleo, gas natural, metalurgia y otras industrias.

ESPECIFICACIONES TECNICAS

Material	Acero inoxidable
Material de flotador	Acero inoxidable
Presión de trabajo	0.4 - 6 BAR
Tamaño de conexión	1/2” hasta 4”

DIMENSIONES

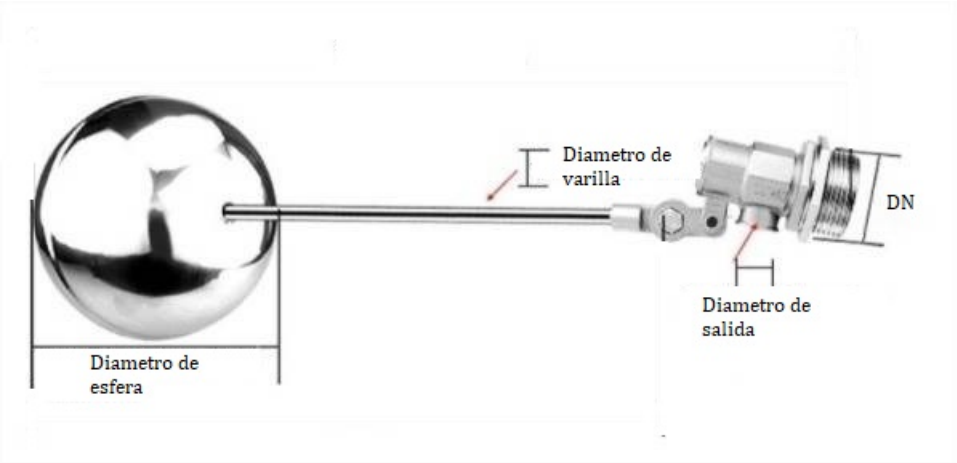

	Diámetro de esfera flotante	Diámetro de varilla de bola	Longitud de varilla	Diámetro del tornillo de la válvula	Diámetro de salida de agua
1/2"- DN15	9.5CM	6MM	18CM	2CM	1.1CM
3/4" -DN20	11CM	6MM	21.5CM	2.5CM	1.1CM
1"- DN25	13.5CM	8MM	24CM	3.2CM	1.4CM
1.2"- DN32	17CM	8MM	40CM	4CM	1.5CM
1.5"- DN40	20CM	10MM	50CM	4.6CM	2CM
2"----DN50	22.5CM	10MM	55CM	5.7CM	2.2CM
2.5"--DN65	27CM	12MM	65CM	7.2CM	2.9CM
3"--- DN80	32CM	14MM	85CM	8.5CM	3.2CM
4"----DN100	38CM	14MM	95CM	11CM	3.5CM