SENSOR DE PALETA PARA SOLIDOS

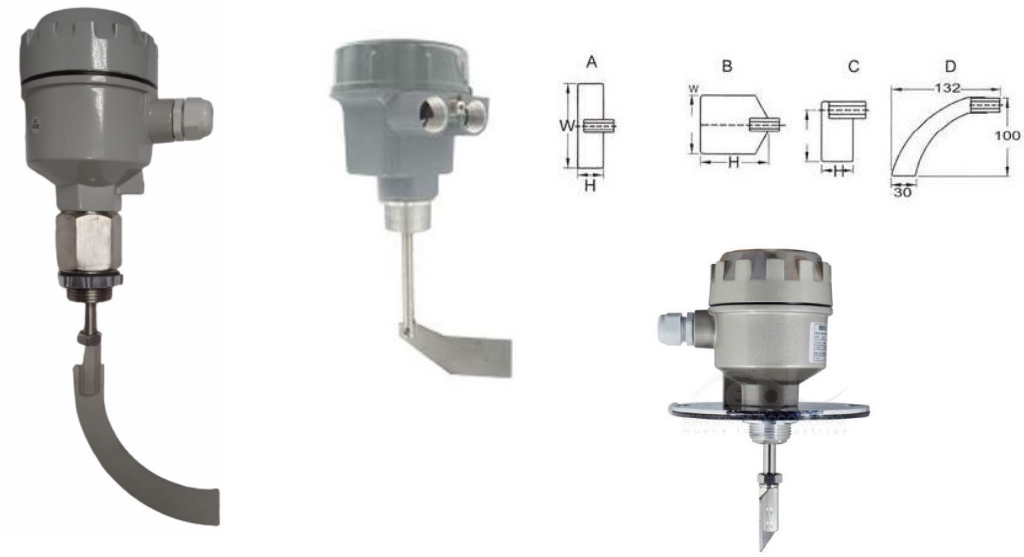

CARACTERISTICAS TECNICAS

El sensor de nivel tipo paleta usa maquinaria eléctrica para hacer girar la hoja, cuando el medio sube a la posición de la hoja, la hoja deja de girar debido al impedimento del medio, por lo tanto, a través de las salidas de la organización de control relacionada, abre o cierra la señal de contacto electrónica; cuando el medio cae y sale de la hoja, bajo la función de resorte, la hoja restaura la posición inicial para continuar girando y examinando la posición de variación del medio.

Sensor de nivel tipo paleta, es aplicable a los equipos de fabricación y procesamiento en la industria de alimentos, cemento, procesamiento de plásticos, ingeniería básica, fibra química y química, etc.

- sellado mecánico altamente integrado que evita la infiltración de polvo a lo largo del eje, se puede aplicar una paleta especial para materiales de baja densidad.

- estructura de embrague elástica específica, cuando la paleta está sobrecargada, protegerá automáticamente el motor.

- Estructura mecánica y eléctrica completamente separada, sin necesidad de desmontaje y conveniente para el mantenimiento.

ESPECIFICACIONES TECNICAS

Fuente de alimentación	220 VAC, 110 VAC, 24 VAC, 24 VDC
Salida	1 Contacto SPDT (NA+NC)
Capacidad	250 VAC/ 5 A
Potencia	3 W
Velocidad de rotación de la hoja	1 rpm
Material de la bala	SUS304
Grado de protección	IP65
Salida de cable	M20*1,5
Conexión a proceso	1 NPT
Método de instalación	Horizontal o vertical

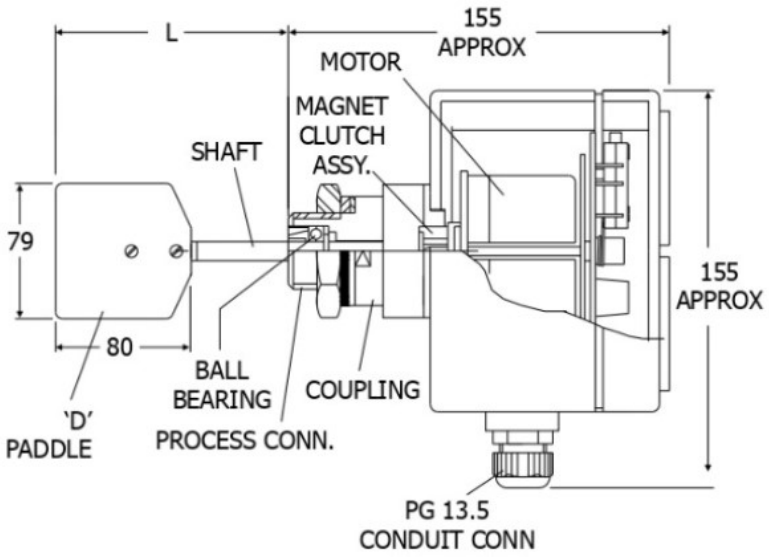

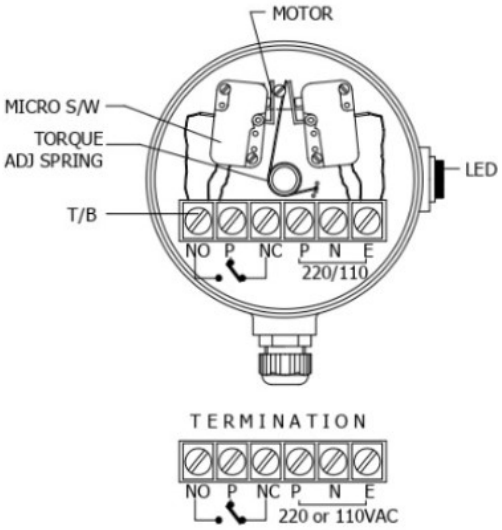

REFERENCIA 52505S24VDC