SELLO SEPARADOR DE FLUIDOS A DIAFRAGMA PARA INSTALACIONES SANITARIAS - ISO 2852 CLAMP

Diseñados para ser usados en instalaciones sanitarias (industrias alimenticia, farmacéutica, etc.), con desarme rápido para limpieza, con conexión a proceso de acuerdo a la norma ISO 2852.

ESPECIFICACIONES:

Presión de trabajo: 0 a 40 bar
Temperatura de trabajo: -20ºC a +120ºC
Precisión: 0.5% para conexión directa
Materiales:
Membrana: Acero Inoxidable AISI 316L
Cuerpo: Acero Inoxidable AISI 304
Líquido de transmisión: Según especificaciones del cliente.

DIMENSIONES:

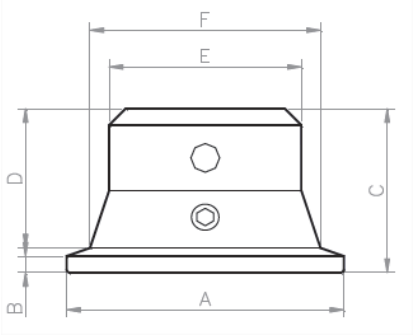

DN	¾"	1½"	2"	2½"	3"
A	25,4	50,5	64	77,5	91
B	3	3	3	3	3
C	30	30	30	32	35
D	25	25,5	23,5	26	26,5
E	18,5	35	35	35	35
F	18,5	42	48	60	70
ROSCA BSP/NPT	1/4"	1/4"-1/2"	1/2"	1/2"	1/2"