SINTEK

INTERRUPTOR DIFERENCIAL DE PRESION

Interruptor diferencial de presión que normalmente se usan en fluidos de agua o aceite para controlar el diferencial de presión del tubo de salida y el tubo de entrada. La siguiente es una de las aplicaciones típicas: instale la válvula en la tubería que está cerca de la bomba de agua (aceite), cuando el diferencial de presión de los dos lados del sistema aumente o disminuya y supere el valor de ajuste, la válvula se abrirá. Luego, el diferencial de presión del sistema alcanzará la circulación normal.

FUNCION ELECTRICA

RANGO	0.5—6 BAR		
MEDIO	REFRIGERNTE	AIRE, AGUA, ACEITE	
ROSA EXTERIOR	G1/4		
METODO DE REINICIO	AUTOMATICO		
VOLTAJE	125 VAC	250 VAC	24VDC
CORRIENTE NO-INDUCTIVA	20 A	10 A	10 A
CARGA COMPLETA	15 A	8 A	8 A
BLOQUEO DE ROTOR	72 A	72 A	64 A
TEMPERATURA	-20 A 110°C		

SINTEK

DIMENSIONES (mm)

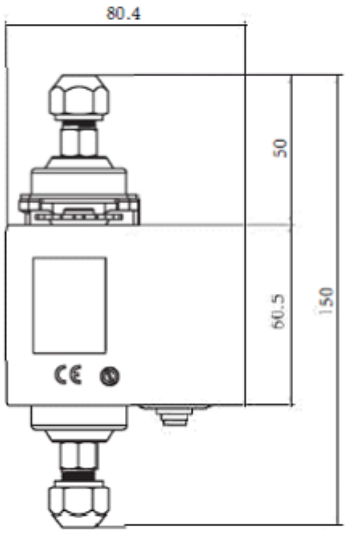

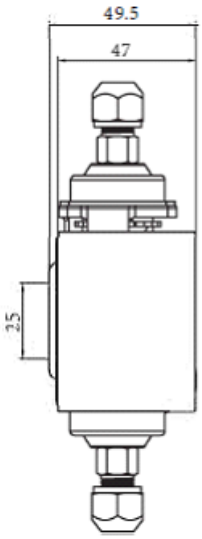

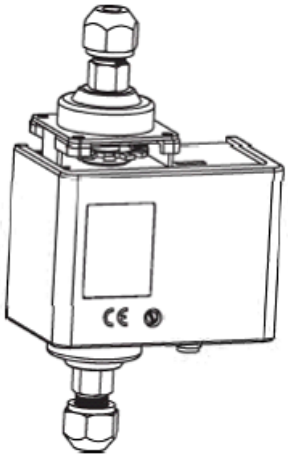

FUNCION DE CONTACTO SPDT

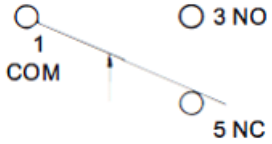

1 Contacto común

1-3 Cuando aumenta la presión, se cierra

1-5 Cuando disminuye la presión, se cierra

↑ Indicación de aumento de presión

MODELO	DIFERENCIAL (BAR) MIN	MAX	AJUSTE DE FABRICA (BAR)	PRESION DE OPERACIÓN MAXIMA (BAR)
PAD0,5-2B-1/4G-A-S	0.5	2	0.5	16.5
PAD0,5-3.5B-1/4G-A-S	0.5	3.5	1	16.5
PAD0,5-3.5B-1/4G-A-33-S	0.5	3.5	1	33
PAD1-6B-1/4G-A-S	1	6	1	16.5
PAD1-6B-1/4G-A-33-S	1	6	1	33