SINTEK

CONTROLADOR DE PH o ORP

Controlador de PH o ORP es un instrumento industrial de indicación, medición y control continuo del pH o el ORP de las aguas residuales, este dispositivo es adecuado para plantas de tratamiento de aguas residuales urbanas, industria química, impresión y teñido, papel, farmacéutica, galvanoplastia y campos de protección ambiental.

Contiene medición de pH o ORP, control superior e inferior, salida de corriente, las comunicaciones digitales se pueden configurar para compensación automática de temperatura o compensación manual. Alarma de pH alto, relé dual de alarma de límite bajo, la histéresis se puede ajustar libremente.

El controlador de la parte delantera en el panel, y luego cargado hacia arriba y hacia abajo, los dos clips de retención se pueden fijar con un destornillador. El electrodo posee 5 m de longitud, para realizar la medición a una distancia considerable de la instalación del controlador.

REFERENCIA: CPHORP92X92

SINTEK

ESPECIFICACIONES TECNICAS

Rango de medición	pH (0 - 14 pH) o Redox (-1900 - +1900 mV)
Voltaje de alimentación	220 VAC
Precisión	+ 0,02 pH; + 1mV
Resolución	0,01pH; 1mV
Pantalla	LCD de matriz de puntos de 128 * 64
Salida	4 a 20 mA (RLmax 300Ω)
Salida de alarma	contactos de alarma de límite bajo de un grupo (3 A / 250 V CA),
Consumo de energía	≤3W
Temperatura ambiente	0-60°C
Humedad	≤85% RH
Dimensiones	96 × 96 × 110 mm (alto × ancho × profundidad)

ESQUEMA ELECTRICO

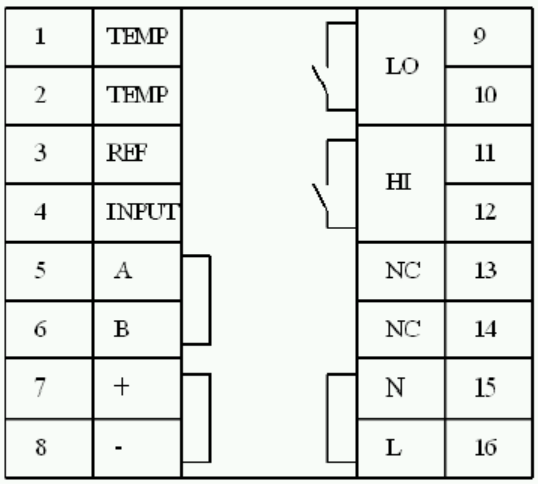

1. TEMP1: interfaz de calentamiento
2. TEMP2: interfaz de calentamiento
3. REF: electrodo de referencia (negro) Interfaz
4. ENTRADA: electrodo de medición (rojo) Interfaz
5. A: interfaz de comunicación RS485
6. B: Interfaz de comunicación RS485
7. mA +: terminal de salida de 4 ~ 20 mA +
8. mA-: terminal de salida de 4 ~ 20 mA -
9. LO: alarma baja contacto normalmente abierto 1
10. LO: alarma baja contacto normalmente abierto 2
11. HI: alarma alta contacto normalmente abierto 1
12. HI: alarma alta contacto normalmente abierto 2
13. NC: Indefinido
14. NC: Indefinido
15. N: Alimentación 220 VAC
16. L: Alimentación 220 VAC